A－A断面詳細

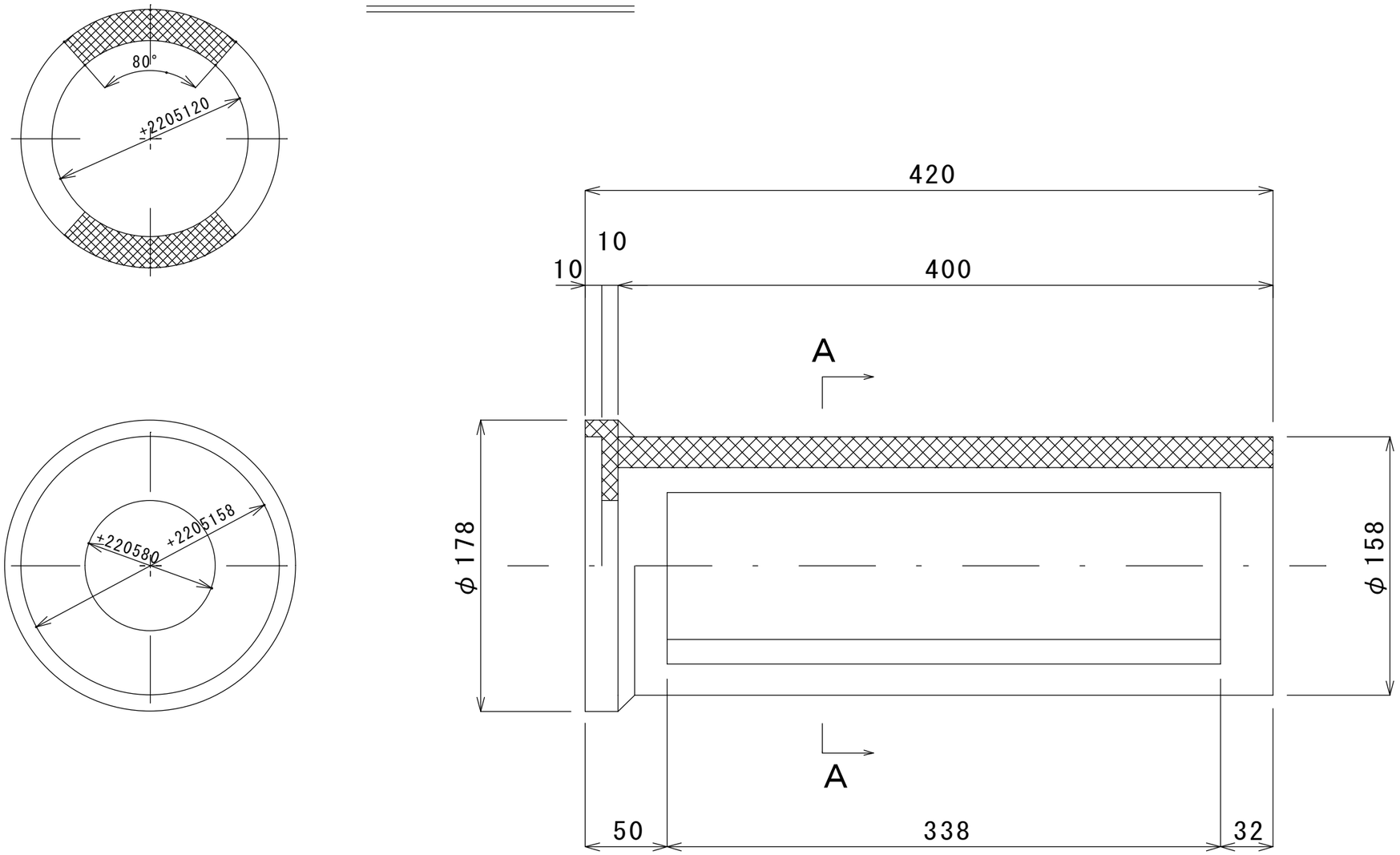

番号	名称	数量	材質	記事

記号	年月日	訂正理由	訂正者

名称：ラムチェアー
50TON *420

審査	検図	設計	製図	尺度	設計年月日	図番
			菊池	1：3	94.6.14	
					重量	

株式会社 関東油機サービス